Rolf

CERTIFIÉ PAR CSTB NF APPAREILS SANITAIRES 10 GARANTIE

Référence : **P7850-20**

PACK WC SUSPENDU AUTO-PORTANT 3/6 LITRES - 6 FIXATIONS AU SOL - NF - ROLF

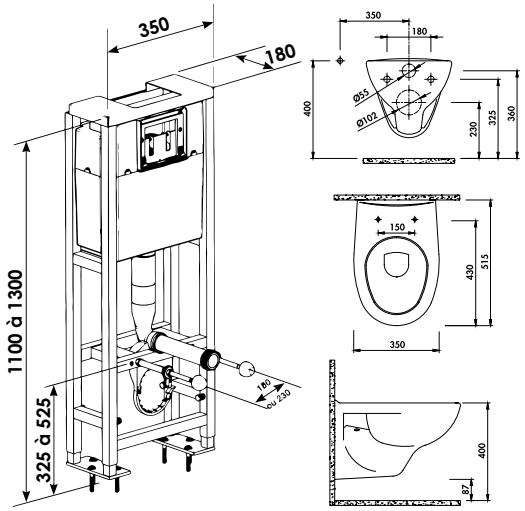

• ADAPTÉ POUR UNE FIXATION AU SOL

DESCRIPTION	Structure métallique double revêtue époxy anti-corrosion. Réservoir équipé et isolé. Kit d'évacuation fourni. Cuvette suspendue NF avec abattant double. Mécanisme de chasse double volume. Robinet flotteur silencieux classe 1 et réglable. Pack WC suspendu conforme aux installations PMR. Plaque de commande en option
CARACTÉRISTIQUES	Pack WC suspendu conforme aux installations PMR composé de : - Un bâti-support auto-portant Réf. 5810P-2 (garanti 10 ans) avec 6 fixations au sol. - Une plaque de commande compacte 3/6 litres blanche. - Un kit d'évacuation coudé Ø100 mm. - Une cuvette porcelaine vitrifiée Réf. 9361 avec abattant double blanc Thermodur (garantie 2 ans). - Réservoir en polypropylène isolé
APPLICATIONS	Pack wc
CONDITIONS D'UTILISATION	Veiller à ce que les fixations soient compatibles avec une dalle béton
COMPATIBILITÉ	• Conforme aux installations PMR • Installation au sol
PRÉCAUTION D'EMPLOI	Veiller à adapter la nature des fixations à la dalle.

SPECIFICATIONS D'INSTALLATION	Permet l'équipement d'un WC
	Garantie 10 ans sur la bâti-support Garantie 2 ans sur la cuvette
PRESCRIPTION DE POSE	Pack WC suspendu conforme aux installations PMR. Plaque de commande en option